# Plafonnier
# Novy Cloud 110 cm
# Blanc

EAN 5414425002306

## Fonctions et spécificités

| | |
|---|---|
| ▪ Moteur | Intégré |
| ▪ Amortisseur de bruit | Intégré |
| ▪ Recyclage | Standard, Monoblock |
| ▪ Fonction InTouch | Standard |
| ▪ Auto stop | ▪ |
| ▪ Arrêt différé (minutes) | 30 |
| ▪ Filtre à graisses métallique | 230020 |
| ▪ Nombre de filtres à graisses métalliques | 2 |
| ▪ Témoin de saturation du filtre à graisses | ▪ |
| ▪ Témoin de saturation du filtre recyclage | ▪ |
| ▪ Commande | Télécommande |
| ▪ Novy Connect | Standard |
| ▪ Nombre de vitesses | 4 |

## Dimensions

| | |
|---|---|
| ▪ Dimensions du produit (LxPxH) (mm) | 1100 x 600 x 176 |
| ▪ Dimensions de la découpe d'encastrement (LxP)(mm) | x |
| ▪ Distance conseillée entre hotte et table à induction (Hmin-Hmax)(mm) | 600 - 1600 |
| ▪ Distance conseillée entre hotte et table gaz (Hmin-Hmax)(mm) | 650 - 1600 |
| ▪ Distance conseillée entre hotte et table électrique ou vitrocéramique (Hmin-Hmax)(mm) | 600 - 1600 |
| ▪ Positionnement sortie d'air | Droite, Gauche |

## Eclairage

| | |
|---|---|
| ▪ Type d'éclairage fonctionnel | Led strip |
| ▪ Eclairage fonctionnel à intensité variable | ▪ |
| ▪ On/Off progressif | ▪ |
| ▪ Nombre de points d'éclairage fonctionnel | 1 |
| ▪ Consommation totale d'éclairage fonctionnel (W) | 28 |
| ▪ Température de l'éclairage fonctionnel (K) | 2700-5000 |
| ▪ Type d'éclairage d'ambiance | Led strip |
| ▪ Consommation totale de l'éclairage d'ambiance (W) | 28 |
| ▪ Température de l'éclairage d'ambiance (K) | 2700-5000 |

## Débit/pression et niveau sonore

| | |
|---|---|
| ▪ Moteur débit nominal (m3/h) | 1010 |
| ▪ Débit évacuation vitesse 1 ($m^3/h$) | 187 |
| ▪ Débit évacuation vitesse 2 ($m^3/h$) | 272 |
| ▪ Débit évacuation vitesse 3 ($m^3/h$) | 343 |
| ▪ Débit évacuation vitesse 4 ($m^3/h$) | 504 |
| ▪ Pression acoustique évacuation vitesse 1 (dB(A)) / Puissance acoustique évacuation vitesse 1 (dB(A)) | 37 / 49 |

## Débit/pression et niveau sonore

| | |
|---|---|
| ▪ Pression acoustique évacuation vitesse 2 (dB(A)) / Puissance acoustique évacuation vitesse 2 (dB(A)) | 42 / 54 |
| ▪ Pression acoustique évacuation vitesse 3 (dB(A)) / Puissance acoustique évacuation vitesse 3 (dB(A)) | 48 / 60 |
| ▪ Pression acoustique évacuation vitesse 4 (dB(A)) | 56 |
| ▪ Pression acoustique évacuation vitesse power (dB(A)) (LWAboost) | 68 |

## Caractéristiques techniques

| | |
|---|---|
| ▪ Puissance Maximale (W) | 174.5 |
| ▪ Courant électrique (V) | 230 |
| ▪ Fréquence (Hz) | 50 |
| ▪ Poids net (kg) | 36 |
| ▪ Longueur du câble de raccordement (m) | 0,55 |

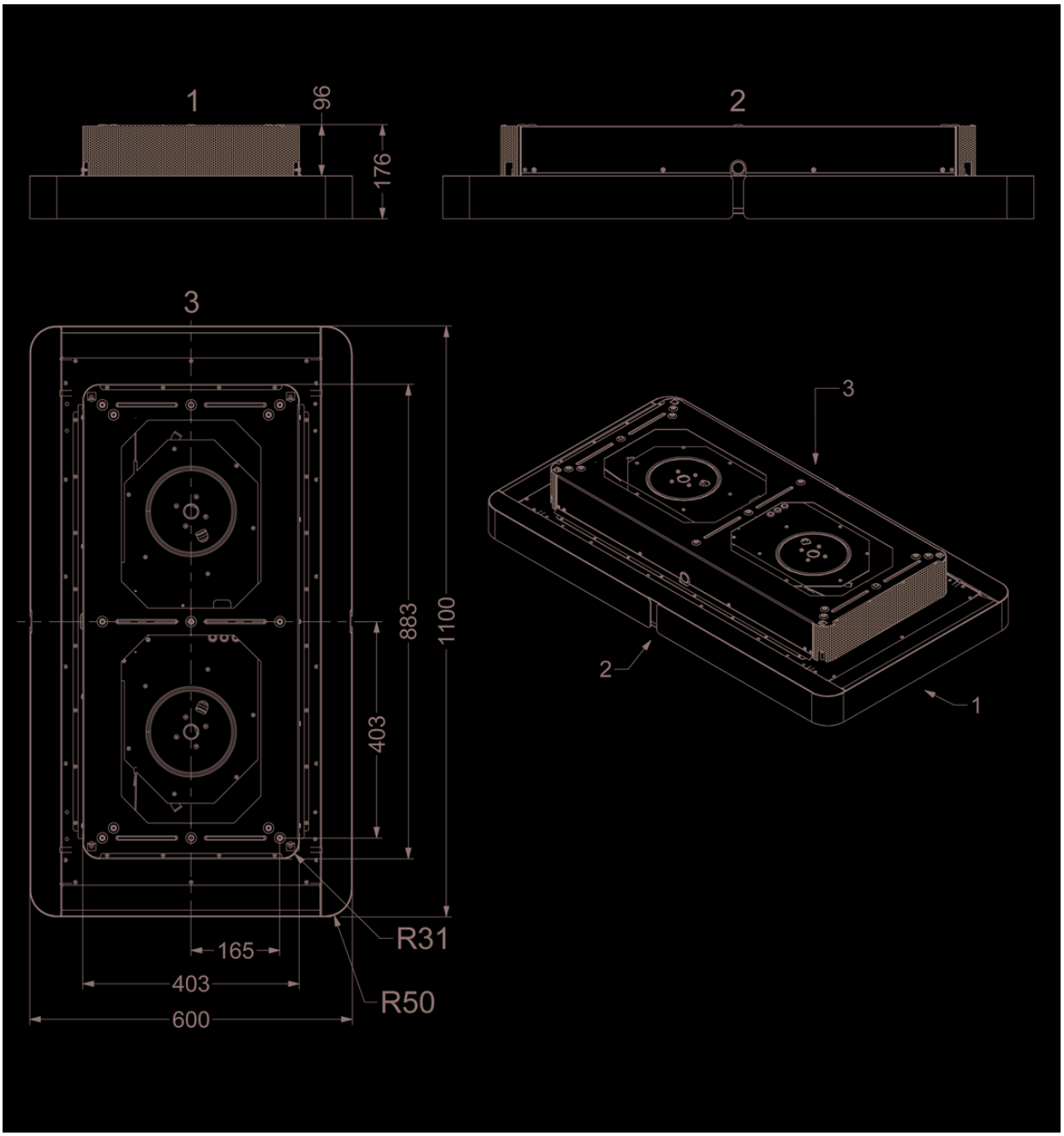
1
96
176
2
3
883
1100
403
165
403
600
R31
R50
3
2
1

## Accessoires additionnels

- 230520 — Cadre de montage mineral black pour plafonnier Novy Cloud